資料2

# 宇部市成長産業推進協議会　運営委員会　配席図
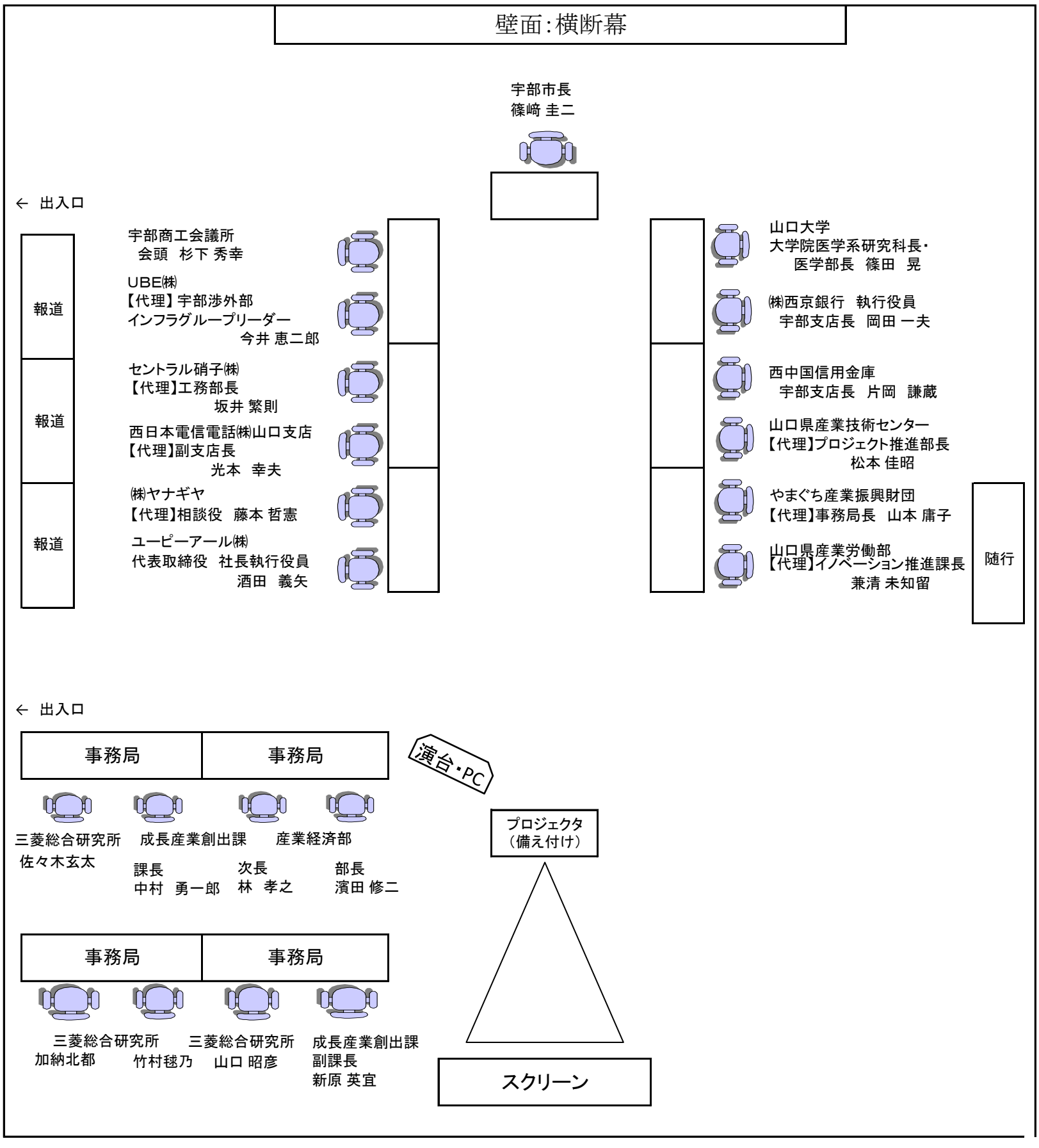
市役所　本庁舎3階　会議室3－3，防災情報センター　2月19日(月)13時30分から